ORDER-NUMBER Bestell-Nummer	DESIGNATION Benennung	INSULATION DIAMETER Isolationsdurchmesser [mm]	WIRE CROSS SECTION Leiterquerschnitt [mm²]	MATERIAL Werkstoff	COLOR Farbe	a
-	SINGLE WIRE SEAL Einzeladerdichtung	Ø 2.0 - Ø 2.7 (FLR)	1.5	SILICON SHORE A 48° ± 4 Silikon Shore A 48° ± 4	WHITE weiss	1.6
-	SINGLE WIRE SEAL Einzeladerdichtung	Ø 2.7 - Ø 2.9 (FLR)	2.5		REDDISH-BROWN rotbraun	2.2
1 928 301 086	SINGLE WIRE SEAL Einzeladerdichtung	Ø 3.4 - Ø 3.7 (FLR)	4.0		BLUE blau	2.8
⑥ 1 928 301 695	SINGLE WIRE SEAL Einzeladerdichtung	Ø 4.0 - Ø 4.5 (FLR)	> 4.0 - 6.0		GREEN gruen	3.2
1 928 301 208	DEAD END PLUG Blindstopfen	-	-		BLACK schwarz	3.2

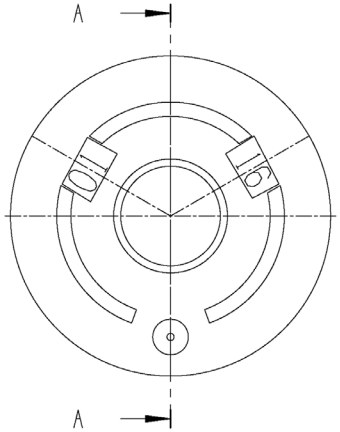

A-A

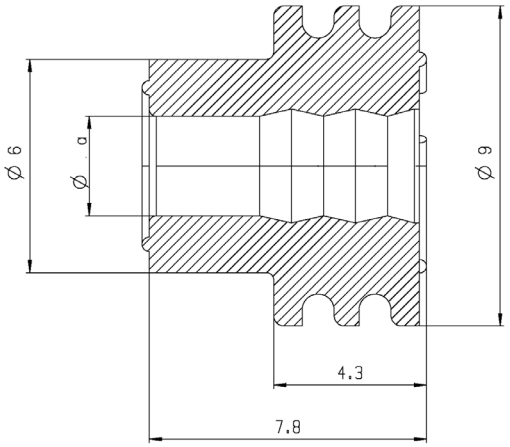

1:1

DEAD END PLUG
Blindstopfen
MISSING DETAILS SEE SINGLE WIRE SEAL
fehlende Angaben siehe Einzeladerdichtung

A-A

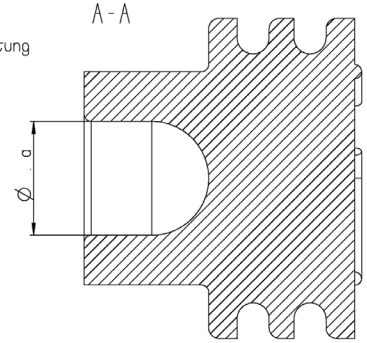

FOR CAVITY-DIAMETER 8.5 mm
fuer Kammerdurchmesser 8.5 mm

⑥

general tolerances for/Allgemeintoleranzen fuer		
lin. dim./L.-masse	radii/Radien	angles/Winkel
±0.3mm	±0.3mm	±5°
all linear dimensions in/ Alle Laengenmasse in		mm
drawing standard/ Zeichnungsstandard	ISO Standard	

Ind.	Change/Aend.	YYYYMMDD	Drawn/Gez.	Checked/Gepr.	Releas./Freig.	BWN	Resp. dept./Verantw. Abt.	Add. info./Zus. info.
06	MODIFIED	20150518	vbd5kor	slt4kor	katlalc	2130	GS-AM/ENC	NX MIGRATION
05	F1928301208	20080612	Fr	Pp	.	2130	GS-AM/ENC	.
04	CORRECTED	20080401	Fr	Pp	.	2130	GS-AM/ENC	.
03	F1928301086	20070226	Fr	Pp	.	2130	GS-AM/ENC	.

Lang./Spr. en/de | Syst. UG | Wght./Gew. . | Scale/M.stab 10:1 | MNR .

BOSCH

OFFER DRAWING ANGEBOTSZEICHN.

SINGLE-WIRE SEAL . EINZELADERDICHTUNG .

Doc. type AGZ | 1 928 A00 431 | DP/TD 001 | Ind. 06 | Format A2 | Sheet/Bl. 1 / 1

Repl. for . | Repl. by .

CT/NEW 104.20081 A2

© Robert Bosch GmbH. Alle Rechte vorbehalten, auch bzgl. jeder Verfügung, Verwertung, Reproduktion, Bearbeitung, Weitergabe sowie für den Fall von Schutzrechtsanmeldungen.

© Robert Bosch GmbH. All rights reserved, also regarding any disposal, exploitation, reproduction, editing, distributing, as well as in the event of applications for industrial property rights.